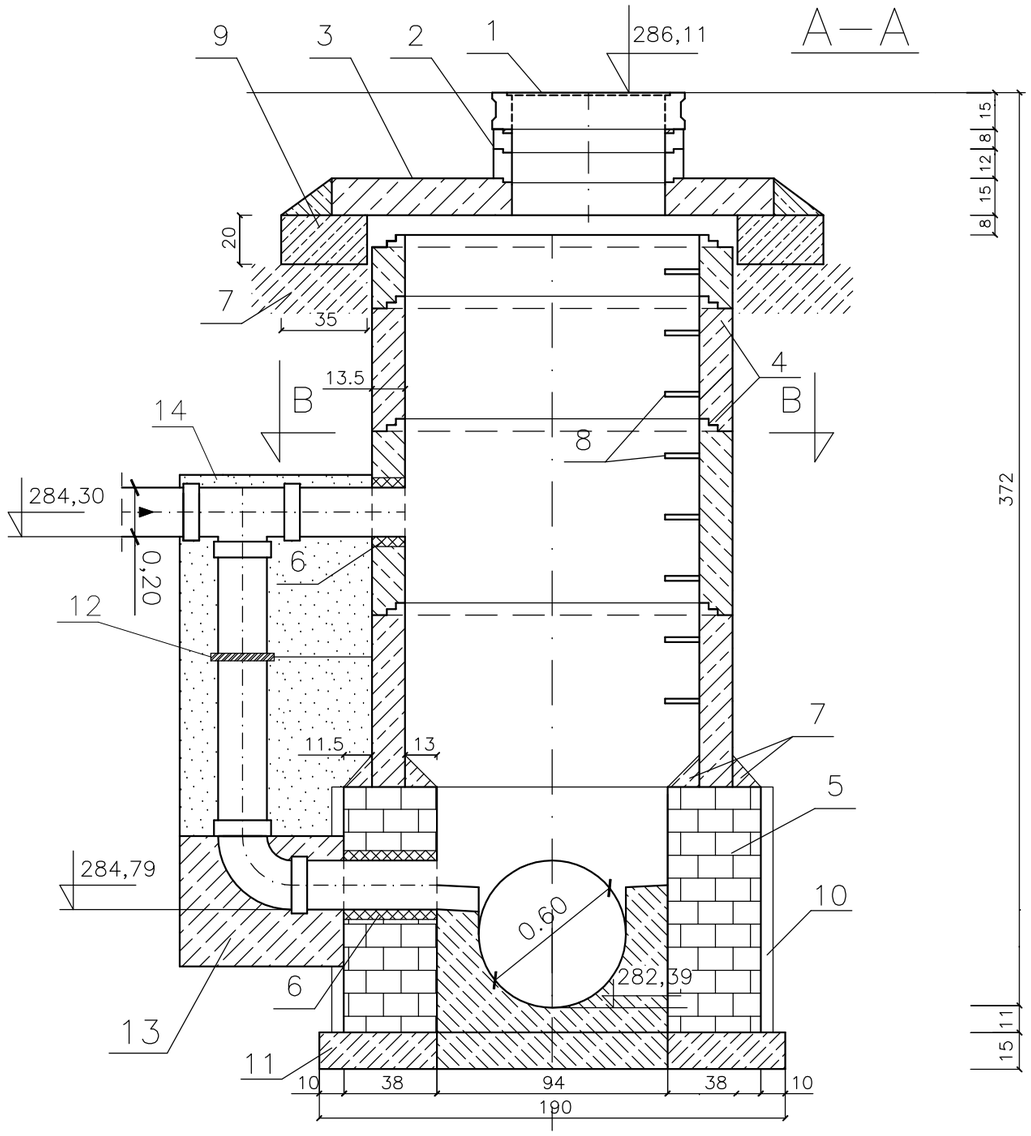

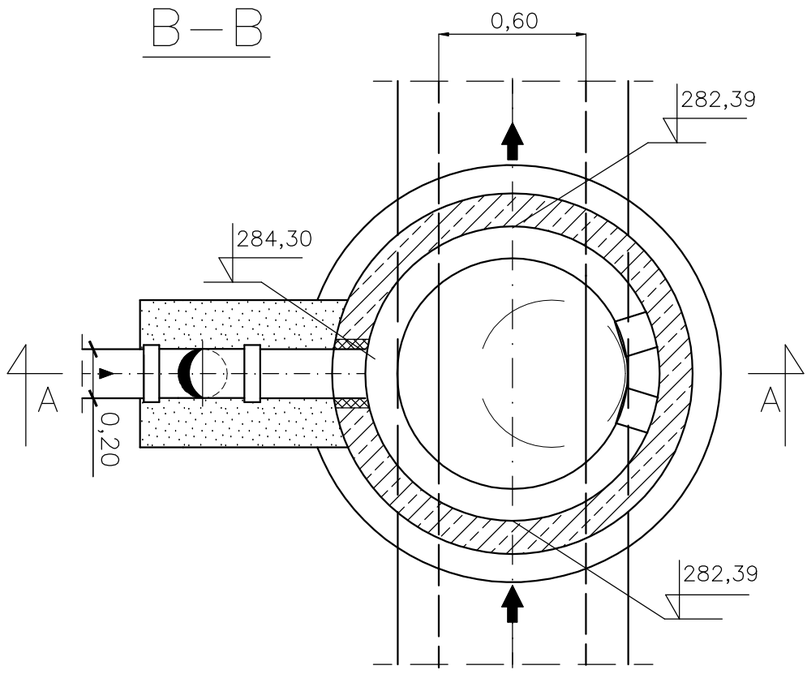

OZNACZENIA:

1—Właz żeliwny okrągły ø600mm klasy D (400kN) z wkładką gumową według PN—EN 124/2000
2—Prefabrykowany pierścień dystansowy żelbetowy ø625mm
3—Płyta pokrywowa żelbetowa na studnię ø1,20m
4—Prefabrykowane kręgi żelbetowe ø1200mm
5—Cegły kanalizacyjne na zaprawie cementowej
6—Przejście szczelne przez ścianę dla rur PVC o średnicy 0,20m
7—Chudy beton
8—Stopnie złazowe żeliwne
9—Pierścień odciążający na studzienkę ø1200mm
10—Powłoka izolacji przeciwwilgociowej
11—Warstwa wyrównawcza z betonu B—15
12—Obejma ze stali nierdzewnej
13—Blok oporowy beton B—15
14—Zagęszczona zasypka piaskowa stabilizowana cementem w stosunku 1:10

Lider: BIURO PROJEKTÓW BUDOWNICTWA KOMUNALNEGO w Bydgoszcz Spółka z o.o.			
ECM GROUP POLSKA			
Temat: Modernizacja końcowego odcinka linii nr 6 i 16 w Katowicach Brynowie	Sanitama	PB/PW	Bd 4449
	Branża	Stadium	Nr zlecenia
	Autor projektu	mgr inż. Tomasz Kochanowski upr.bud.KUP/0055/POOS/10 w specjalności instal. w zakresie sieci, instal. i urządzeń ciepl., wentyl., gaz., wodoc.i kanalizacyjnych	
Przedmiot opracowania: Studzienka kanalizacyjna D16 Ø1,2m na istniejącym kanale Ø600mm	Sprawdził	mgr inż. Piotr Siekierkowski upr.bud.KUP/0133/POOS/05 w specjalności instal. w zakresie sieci, instal. i urządzeń ciepl., wentyl., gaz., wodoc.i kanalizacyjnych	
	06.2010	1:25	4
	Data	Skala	Nr rysunku